MORE LIFE WITH STARK.





ТЯГОВЫЕ АККУМУЛЯТОРНЫЕ БАТАРЕИ С ЖИДКИМ ЭЛЕКТРОЛИТОМ

stark CLASSIC

ТЯГОВЫЕ АККУМУЛЯТОРЫ С ЖИДКИМ ЭЛЕКТРОЛИТОМ



Представляем серию тяговых аккумуляторных батарей STARK CLASSIC европейского производства.

В батареях STARK CLASSIC используется первоклассная технология трубчатых положительных пластин с жидким электролитом EPzS и EPzB, которая в сочетании с материалами премиум-класса обеспечивает длительный срок службы, безопасное и надежное питание для электрических погрузчиков, а также для любой техники на электротяге.

Батареи STARK CLASSIC предназначены для любых условий эксплуатации, включая многосменную работу в тяжелых условиях и с высокими нагрузками.

Батареи и элементы изготавливаются в соответствии с международным стандартом IEC 60254-2, в типоразмерах DIN и BS, что позволяет иметь полную совместимость и гибкость для всех областей применения.

Основные преимущества аккумуляторных батарей STARK CLASSIC:

- длительный срок службы (более 1500 циклов, согласно IEC 60254-1)
- высокая надежность и производительность
- гибкие болтовые соединители
- датчик уровня электролита на каждой батарее
- контейнер с полимерным противоударным, кислотостойким покрытием

КАЧЕСТВО В ДЕТАЛЯХ

Трубчатые положительные пластины изготовлены из сплава, минимизирующего потребление воды, имеют увеличенную площадь активной поверхности, необходимую для достижения максимальной производительности и срока службы.

Корпуса и крышки элементов имеют противоударную конструкцию и изготовлены из полипропилена.

Микропористые сепараторы надежно защищают пластины от короткого замыкания, сохраняя при этом отличную ионную циркуляцию электролита, способствующую снижению внутреннего сопротивления аккумулятора и улучшению электрических характеристик.

Электролит высокой чистоты имеет плотность 1.29 кг/л при 30°C и гарантирует высокую производительность и низкий саморазряд батареи.

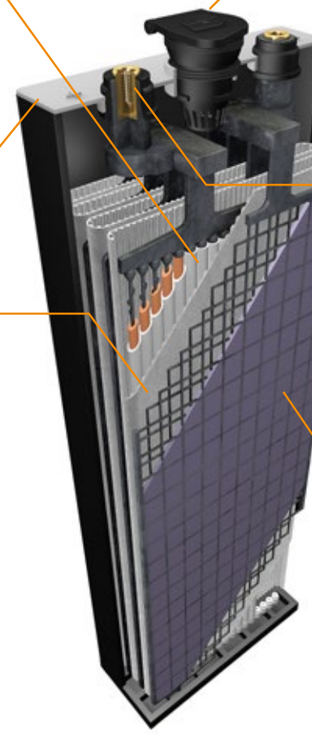

Пробки могут быть как для ручного долива воды, так и для автоматического (опционально). Автоматический долив воды производится через центральный клапан при помощи встроенной распределительной системы. Это позволяет сократить время долива и резко уменьшить количество ошибок при эксплуатации.

Полюсные болтовые выводы загерметизированы для предотвращения утечки электролита и возможного повреждения медных соединителей. Болтовое соединение позволяет производить замену элементов в течение нескольких минут без применения специализированного оборудования.

Отрицательные пластины изготавливаются по намазной технологии. Благодаря специальной конструкции электрода активная масса имеет надежную адгезию к токоотводу, что увеличивает устойчивость к вибрации и стабильную емкость в течение всего срока службы.

Изолированный болт



Классическая пробка



Пробка с поплавком



Гибкая межэлементная перемычка





ТЕХНИЧЕСКИЕ ХАРАКТЕРИСТИКИ ЭЛЕМЕНТОВ DIN

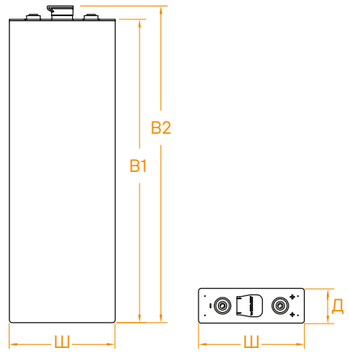

Тип пластины: 60 Ач

Ширина (Ш): 198 мм
Высота (B1): 340 мм; высота (B2): 363 мм

Тип элемента	Номин. емкость А·ч (C5)*	Длина мм***	Вес, кг**
2 EPzS 120	120	47	8.5
3 EPzS 180	180	65	11.9
4 EPzS 240	240	83	15.4
5 EPzS 300	300	101	18.9
6 EPzS 360	360	119	22.4
7 EPzS 420	420	137	25.9
8 EPzS 480	480	155	29.4
9 EPzS 540	540	173	32.9
10 EPzS 600	600	191	36.4
12 EPzS 720	720	227	43.7

Тип пластины: 80 Ач

Ширина (Ш): 198 мм
Высота (B1): 402 мм; высота (B2): 425 мм

Тип элемента	Номин. емкость А·ч (C5)*	Длина мм***	Вес, кг**
2 EPzS 160	160	47	10.2
3 EPzS 240	240	65	14.5
4 EPzS 320	320	83	18.7
5 EPzS 400	400	101	22.9
6 EPzS 480	480	119	27.1
7 EPzS 560	560	137	31.3
8 EPzS 640	640	155	35.5
9 EPzS 720	720	173	39.7
10 EPzS 800	800	191	43.9
12 EPzS 960	960	227	52.6

Тип пластины: 90 Ач

Ширина (Ш): 198 мм
Высота (B1): 472 мм; высота (B2): 495 мм

Тип элемента	Номин. емкость А·ч (C5)*	Длина мм***	Вес, кг**
2 EPzS 180	180	47	11.6
3 EPzS 270	270	65	16.6
4 EPzS 360	360	83	21.4
5 EPzS 450	450	101	26.2
6 EPzS 540	540	119	31.0
7 EPzS 630	630	137	35.8
8 EPzS 720	720	155	40.6
9 EPzS 810	810	173	45.4
10 EPzS 900	900	191	50.2
12 EPzS 1080	1080	227	60.1

Тип пластины: 105 Ач

Ширина (Ш): 198 мм
Высота (B1): 515 мм; высота (B2): 538 мм

Тип элемента	Номин. емкость А·ч (C5)*	Длина мм***	Вес, кг**
2 EPzS 210	210	47	13.3
3 EPzS 315	315	65	18.3
4 EPzS 420	420	83	23.7
5 EPzS 525	525	101	29.1
6 EPzS 630	630	119	34.5
7 EPzS 735	735	137	39.9
8 EPzS 840	840	155	45.3
9 EPzS 945	945	173	50.7
10 EPzS 1050	1050	191	56.4
12 EPzS 1260	1260	227	67.2

Тип пластины: 115 Ач

Ширина (Ш): 198 мм
Высота (B1): 545 мм; высота (B2): 568 мм

Тип элемента	Номин. емкость А·ч (C5)*	Длина мм***	Вес, кг**
2 EPzS 230	230	47	14.0
3 EPzS 345	345	65	19.8
4 EPzS 460	460	83	25.6
5 EPzS 575	575	101	31.4
6 EPzS 690	690	119	37.2
7 EPzS 805	805	137	43.0
8 EPzS 920	920	155	48.8
9 EPzS 1035	1035	173	54.9
10 EPzS 1150	1150	191	60.7
12 EPzS 1380	1380	227	72.3

Тип пластины: 125 Ач

Ширина (Ш): 198 мм
Высота (B1): 570 мм; высота (B2): 593 мм

Тип элемента	Номин. емкость А·ч (C5)*	Длина мм***	Вес, кг**
2 EPzS 250	250	47	14.7
3 EPzS 375	375	65	20.7
4 EPzS 500	500	83	26.9
5 EPzS 625	625	101	33.1
6 EPzS 750	750	119	39.3
7 EPzS 875	875	137	45.5
8 EPzS 1000	1000	155	51.7
9 EPzS 1125	1125	173	58.2
10 EPzS 1250	1250	191	64.4
12 EPzS 1500	1500	227	76.8

Тип пластины: 140 Ач

Ширина (Ш): 198 мм
Высота (B1): 686 мм; высота (B2): 709 мм

Тип элемента	Номин. емкость А·ч (C5)*	Длина мм***	Вес, кг**
2 EPzS 280	280	47	18.3
3 EPzS 420	420	65	25.3
4 EPzS 560	560	83	32.2
5 EPzS 700	700	101	39.5
6 EPzS 840	840	119	46.7
7 EPzS 980	980	137	54.0
8 EPzS 1120	1120	155	61.2
9 EPzS 1260	1260	173	68.8
10 EPzS 1400	1400	191	76.0
12 EPzS 1680	1680	227	90.5

Тип пластины: 155 Ач

Ширина (Ш): 198 мм
Высота (B1): 720 мм; высота (B2): 743 мм

Тип элемента	Номин. емкость А·ч (C5)*	Длина мм***	Вес, кг**
2 EPzS 310	310	47	18.8
3 EPzS 465	465	65	26.1
4 EPzS 620	620	83	33.5
5 EPzS 775	775	101	41.1
6 EPzS 930	930	119	48.9
7 EPzS 1085	1085	137	56.7
8 EPzS 1240	1240	155	64.5
9 EPzS 1395	1395	173	72.8
10 EPzS 1550	1550	191	80.6
12 EPzS 1860	1860	227	96.2



ТЕХНИЧЕСКИЕ ХАРАКТЕРИСТИКИ ЭЛЕМЕНТОВ BS

Тип пластины: 32 Ач

Ширина (Ш): 157,5 мм
Высота (B1): 260 мм; высота (B2): 284 мм

Тип элемента	Номин. емкость А·ч (C5)*	Длина мм***	Вес, кг**
2 EPzB 64	64	45	5.1
3 EPzB 96	96	61	7.1
4 EPzB 128	128	77	9.2
5 EPzB 160	160	93	11.3
6 EPzB 192	192	109	13.2
7 EPzB 224	224	125	15.0
8 EPzB 256	256	141	16.8
9 EPzB 288	288	157	19.1
10 EPzB 320	320	173	20.9
11 EPzB 352	352	189	22.7

Тип пластины: 55 Ач

Ширина (Ш): 157,5 мм
Высота (B1): 399 мм; высота (B2): 423 мм

Тип элемента	Номин. емкость А·ч (C5)*	Длина мм***	Вес, кг**
2 EPzB 110	110	45	7.6
3 EPzB 165	165	61	10.5
4 EPzB 220	220	77	13.5
5 EPzB 275	275	93	16.5
6 EPzB 330	330	109	19.6
7 EPzB 385	385	125	22.6
8 EPzB 440	440	141	25.6
9 EPzB 495	495	157	29.1
10 EPzB 550	550	173	32.1
11 EPzB 605	605	189	35.2

Тип пластины: 65 Ач

Ширина (Ш): 157,5 мм
Высота (B1): 453 мм; высота (B2): 477 мм

Тип элемента	Номин. емкость А·ч (C5)*	Длина мм***	Вес, кг**
2 EPzB 130	130	45	8.2
3 EPzB 195	195	61	12.0
4 EPzB 260	260	77	15.5
5 EPzB 325	325	93	19.0
6 EPzB 390	390	109	22.6
7 EPzB 455	455	125	26.1
8 EPzB 520	520	141	29.6
9 EPzB 585	585	157	33.6
10 EPzB 650	650	173	37.2
11 EPzB 715	715	189	40.7

Тип пластины: 75 Ач

Ширина (Ш): 157,5 мм
Высота (B1): 513 мм; высота (B2): 537 мм

Тип элемента	Номин. емкость А·ч (C5)*	Длина мм***	Вес, кг**
2 EPzB 150	150	45	10.0
3 EPzB 225	225	61	13.9
4 EPzB 300	300	77	17.8
5 EPzB 375	375	93	21.6
6 EPzB 450	450	109	25.6
7 EPzB 525	525	125	29.6
8 EPzB 600	600	141	33.5
9 EPzB 675	675	157	38.2
10 EPzB 750	750	173	42.3
11 EPzB 825	825	189	46.4

Тип пластины: 86 Ач

Ширина (Ш): 157,5 мм
Высота (B1): 567 мм; высота (B2): 591 мм

Тип элемента	Номин. емкость А·ч (C5)*	Длина мм***	Вес, кг**
2 EPzB 172	172	45	10.7
3 EPzB 258	258	61	15.0
4 EPzB 344	344	77	19.3
5 EPzB 430	430	93	23.7
6 EPzB 516	516	109	28.1
7 EPzB 602	602	125	32.6
8 EPzB 688	688	141	37.1
9 EPzB 774	774	157	42.3
10 EPzB 860	860	173	46.9
11 EPzB 946	946	189	51.4

Тип пластины: 100 Ач

Ширина (Ш): 157,5 мм
Высота (B1): 608 мм; высота (B2): 632 мм

Тип элемента	Номин. емкость А·ч (C5)*	Длина мм***	Вес, кг**
2 EPzB 200	200	45	11.8
3 EPzB 300	300	61	16.6
4 EPzB 400	400	77	21.5
5 EPzB 500	500	93	26.4
6 EPzB 600	600	109	31.5
7 EPzB 700	700	125	36.4
8 EPzB 800	800	141	41.4
9 EPzB 900	900	157	47.1
10 EPzB 1000	1000	173	52.0
11 EPzB 1100	1100	189	56.9

* Согласно IEC 60254, часть 1
** Вес залитого и заряженного элемента ± 5%
*** Размеры элементов ± 2 мм, в соответствии с IEC 60254, часть 2



ОБЛАСТИ ПРИМЕНЕНИЯ

Стальной контейнер с полимерным кислотостойким покрытием
Надежно защищает элементы, устойчив к коррозии и повреждениям. Возможен заказ в различных размерах и цветах.





Болты с пластиковыми изолированными головками и точкой для измерения напряжения
Конструкция обеспечивает максимальную безопасность для оператора и обслуживающего персонала, а также пригодность к чистке с использованием мойки высокого давления.



Концевые отводы с разъемом
Батареи могут комплектоваться любыми типами разъемов от ведущих мировых производителей: REMA, Anderson и др.



Система автоматического долива воды (опционально). Каждый элемент оснащается пробкой с индикатором уровня электролита и поплавковым клапаном для быстрого централизованного долива воды.



Полностью изолированные гибкие болтовые соединители
Болтовое соединение позволяет быстро производить замену элементов без использования специализированного оборудования. Двухслойная изоляция исключает возможность короткого замыкания.

STARK – классика для всех!

Электропогрузчики

Узкопроходная техника

Платформенные перевозчики

Складская техника

Ножничные подъемники

Уборочная техника

Водный транспорт

Тягачи

Электромобили

ДОПОЛНИТЕЛЬНЫЕ ОПЦИИ



Зарядные устройства STARK

Сегодня зарядные устройства для тяговых батарей марки STARK занимают лидирующее положение на рынке, успешно используются во многих крупных компаниях, контролируют полноценный качественный заряд и длительное время работы батарей. Кроме того, большое внимание уделяется увеличению срока службы батареи за счет использования более эффективных профилей со сниженным фактором заряда, а также фильтрации выходного сигнала (для высокочастотных ЗУ). Все поставляемые зарядные устройства STARK адаптированы для российской питающей сети.



Роликовые столы

Наиболее практичное средство для замены батарей в технике, оборудованной роликовой площадкой. Существуют мобильные, стационарные и универсальные варианты столов, конструкции для двух и трех батарей.

Ролики на подшипниках обладают плавным ходом и не требуют большого усилия для выкатывания батареи. Модельный ряд включает столы для любых типоразмеров батарей.



Тележка для долива воды

С тележкой HydroFill воду можно транспортировать к батарее в любое место, где она требуется. HydroFill – это автономная тележка, которую можно использовать совместно с пистолетами для долива воды в батареи со стандартными пробками или – с соответствующим переходником – в батареи, оборудованные системой автоматического долива воды.

Эксплуатация очень проста: достаточно заправить бак водой из деионизатора или другого подходящего источника, включить тележку и нажать на курок пистолета.



Деионизатор

Деионизатор HydroPure превращает обычную водопроводную воду в очищенную деионизированную воду, идеальную для долива в аккумуляторы. Это устройство – не просто фильтр, убирающий твердые частицы, а полноценная ионообменная среда, электростатически связывающая примеси в воде.

Чистота воды, произведенной с помощью HydroPure, сравнима с дистиллированной, и каждый картридж способен очистить около 2400 литров воды (в зависимости от качества исходной воды).



Датчик уровня электролита

Для обеспечения бесперебойной работы батарей и предупреждения ошибок обслуживания используется датчик уровня электролита, который сигнализирует о падении уровня электролита ниже допустимого. Устанавливается в один из центральных элементов батареи.



©ТОО «Акку-Энерго». 2023. ©ООО «Аккуэнерго». 2023. ©STARK POWER GmbH. 2023. ©STARK. STARK CLASSIC. 2023. Компании оставляют за собой право вносить любые изменения в технические характеристики продукции, порядок и условия эксплуатации без уведомления. Условия эксплуатации продукции, соответствующие моменту эксплуатации, содержатся на сайтах компаний. Издано в апреле 2023 г. Тиражирование, копирование, распространение и другое использование в коммерческих целях материалов, содержащихся в проспекте, допускается только с разрешения ТОО «Акку-Энерго». ООО «Аккуэнерго». S2023

STARK Power GmbH
Германия
63579, Фрайгерихт
Бизнес-парк Биркенхайн 21

+49 6051 91544-0
+49 6051 91544-55

www.stark-power.de
info@stark-power.de

Республика Казахстан
010000, г. Астана,
ул. Бейбитшилик 14, оф.805-807;

8 (7172) 725-157

www.accu-energo.kz
astana@accu-energo.kz

Республика Казахстан
A15D0H5, г. Алматы,
мкр. Мирас, д. 157,
блок 3, офис 1е

+7 (771) 734-09-62

www.accu-energo.kz
info@accu-energo.kz

Республика Узбекистан,
город Ташкент,
Чиланзарский район,
пр-т Бунёдкор, 42

+998 (90) 986-64-24
+998 (90) 176-08-52
+998 (90) 029-64-24

www.akkuenergo.uz
akkuenergo@mail.ru