Technical specification for traction 2V cells type

2V 3 EPZB 96



Technical data

Nominal voltage of cells:	2,0 V
Capacity C_5:	96 Ah
Discharge current:	C_5/5h = 19,2 A
Final discharge voltage/cell	1,70 V/cell
Nominal S.G. of electrolyte:	1,29 ± 0,01 kg/l
Rated temperature:	30°C
Specified torque for poll screws:	20-25 Nm
Ventilation requirement	EN IEC 62485-3

Dimensions and weight of the cell (EN IEC 60254-2)

Width (a)	61 mm
Length (b)	157,5 mm
Height h1	260 mm
Height h2	284 mm
Wet weight	7,1 kg ±5%
Dry weight	5,6 kg ±5%

Design:

Positive electrode	Tubular type with non-woven polyester gauntlet and solid grids
Negative electrode	Pasted grid plate with long life expander material in LA-lead alloy
Separation	Polyethylene (PE) micro porous separator
Electrolyte	Sulphuric acid with a density of 1,29 kg/l
Container	Polypropylene (PP) box and lid
Pole	Welded type or bolt-on with M10 brass insert

Execution of cells and batteries

Dry charge (DC) version	A battery/cell must be filled up with electrolyte and supplementary charged before use. The plates are already formed and with special process protected against oxidation.
Flooded - Electrolyte-charged version	A battery /cell can be installed immediately, it is already filled up with electrolyte and electrically charged.

Recommended optional systems

Central water filling system - Aquamatic
Electrolyte mixing system - Airmatic
Capacitive battery electrolyte level sensor
Battery monitoring system - BMS

Discharge characteristics

EN IEC 60254-1 cycles	1500
Depth of discharge (DOD)	up to 80%*

* Deep discharges more than 80% DOD or discharges beyond final discharge voltages (dependent on discharge current) should be avoided.

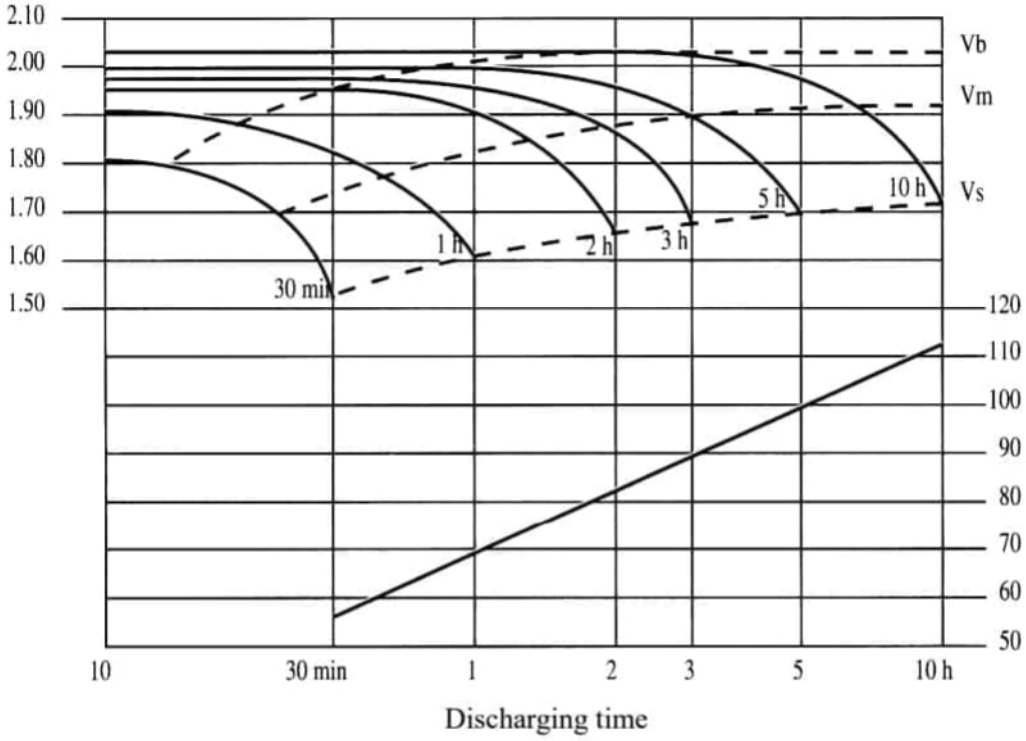

Cells manufactured to existing ISO 9001, ISO 14001 and EN/IEC 60254 standards.

Dimensions

(EN IEC 60254-2)

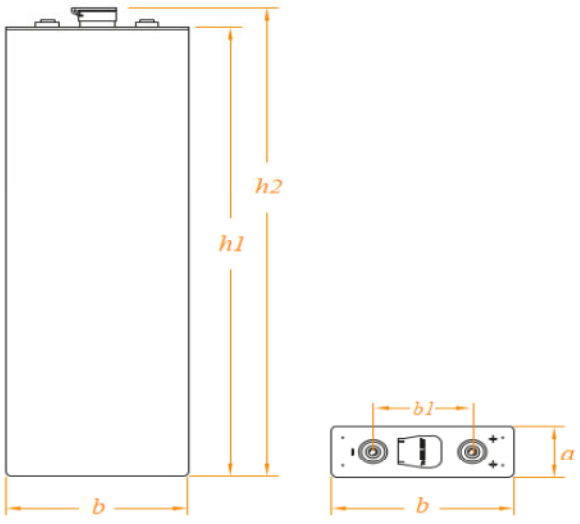

Pole pitch (b1) max. 84 mm

Техническая спецификация на тяговые аккумуляторные элементы напряжением 2 В типа

2V 3 EPZB 96



Технические данные

Номинальное напряжение элемента	2,0В
Емкость C_5	96Ач
Ток разряда	Cs/5ч = 19,2 А
Конечное напряжение разряда на элемент	1,70 В/эл
Номинальная плотность электролита	1,29±0,01 кг/л
Номинальная температура	30°C
Момент затяжки полюсных болтов	20-25 Nm
Требования к вентиляции	EN IEC 62485-3

Габариты и масса элемента *(EN* IEC 60254-2)

Ширина (a)	61 мм
Длина (b)	157,5 мм
Высота h1	260 мм
Высота h2	284 мм
Масса с электролитом (залитого)	7,1 кг ±5%
Масса без электролита (сухого)	5,6 кг ±5%

Конструкция:

Положительный электрод	Панцирный тип с нетканым полиэстеровым рукавом и сплошными токоотводами
Отрицательный электрод	Намазная решетчатая пластина с расширителем длительного срока службы из свинцово-сурьмянистого сплава (LA)
Сепарация	Микропористый сепаратор из полиэтилена (PE)
Электролит	Серная кислота плотностью 1,29 кг/л
Бак	Бак и крышка из полипропилена (PP)
Полюс	Сварной или болтовой с латунной резьбовой втулкой M10

Конструктивное исполнение элементов и батарей

Сухозаряженное исполнение (DC)	Батарея/элемент перед началом эксплуатации должна быть залита электролитом и подвергнута дозаряду (дополнительной зарядке). Пластины уже сформованы и защищены от окисления по специальной технологии.
Залитое исполнение (с электролитом)	Батарея/элемент может быть установлена сразу, т. к. она уже залита электролитом и заряжена.

Рекомендуемые дополнительные системы

Система централизованного долива воды — Aquamatic
Система перемешивания электролита — Airmatic
Емкостный датчик уровня электролита аккумуляторной батареи
Система контроля (мониторинга) батареи — BMS

Характеристики разряда

Количество циклов по EN IEC 60254-1	1500
Глубина разряда (DOD)	до 80%*

* Следует избегать глубоких разрядов более 80% DOD или разрядов ниже конечных напряжений разряда (в зависимости от тока разряда).

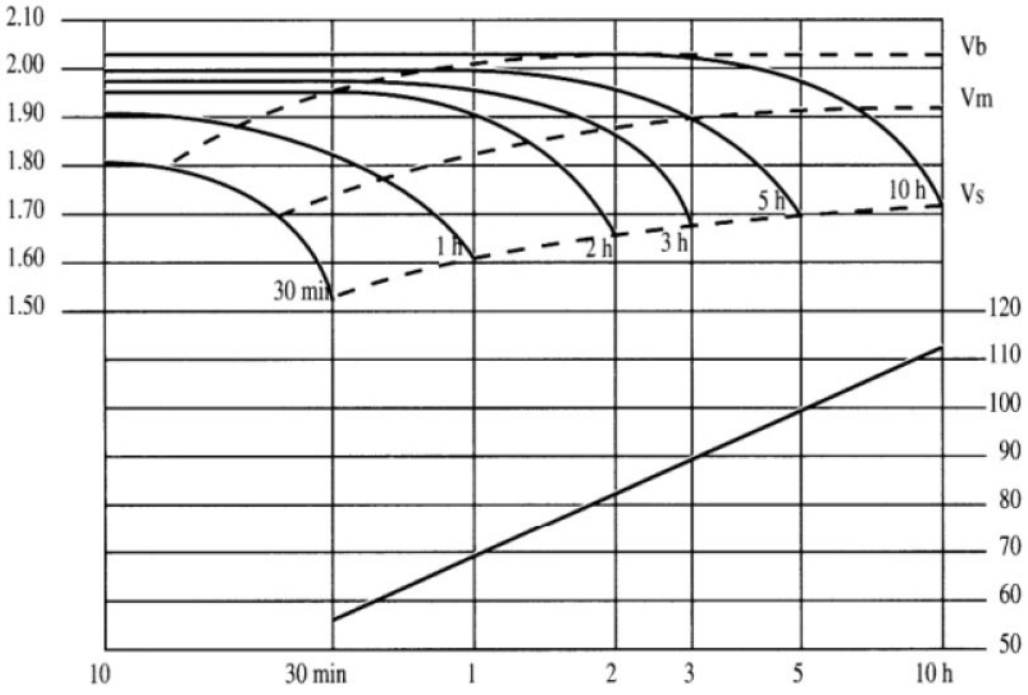

Время разряда

Элементы изготовлены в соответствии с действующими стандартами ISO 9001, ISO 14001 и EN/IEC 60254.

Габариты *(EN* IEC 60254-2)

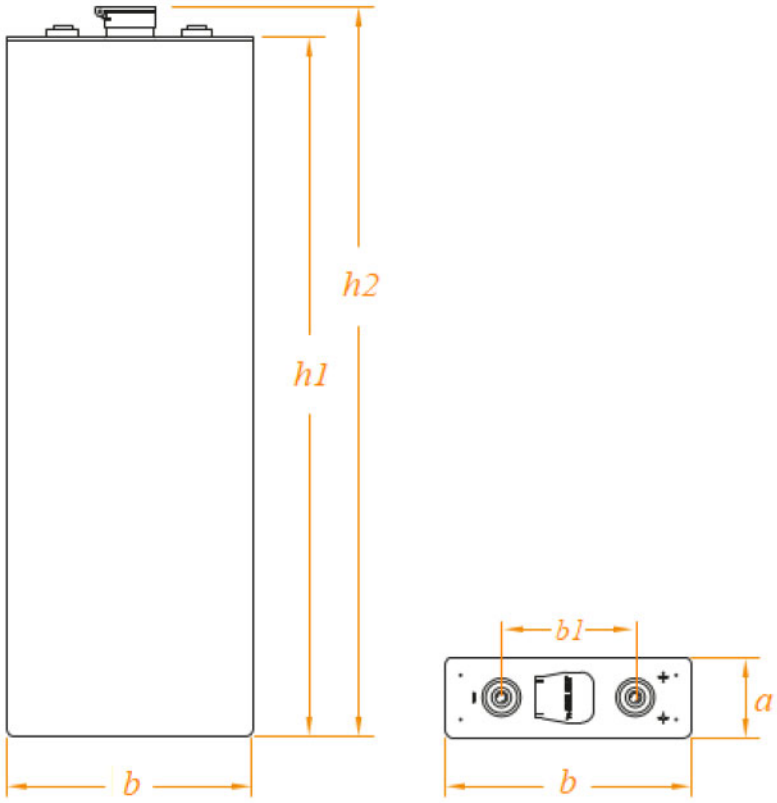

**** Расстояние между центрами полюсов (b1) не более 84 мм***